Mecanizado del mueble

Contenedor DQG5B

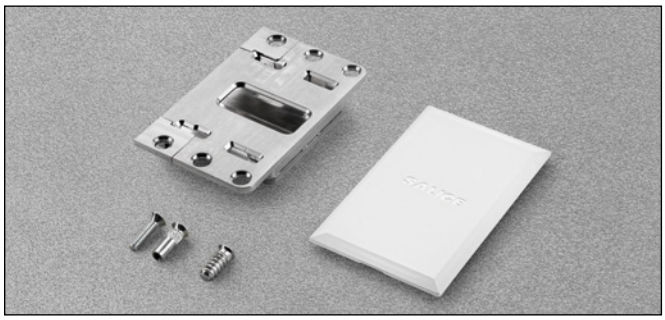

- Para aplicación individual en lateral de espesor mínimo 16 mm
- Para aplicación gemela en lateral de 25 mm de espesor

Para atornillar sobre el lateral:

- Aplicación individual con tornillos Euro taladro ø5 x 12.5 mm
- Aplicación gemela con tornillos de unión ø5 mm (pasante)

- Tornillos de fijación y cobertores incluidos en el embalaje individual

- Tornillos de fijación incluidos en el embalaje industrial

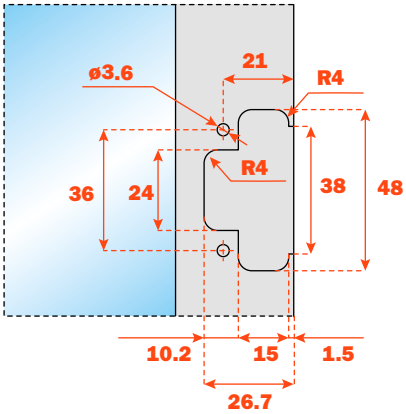

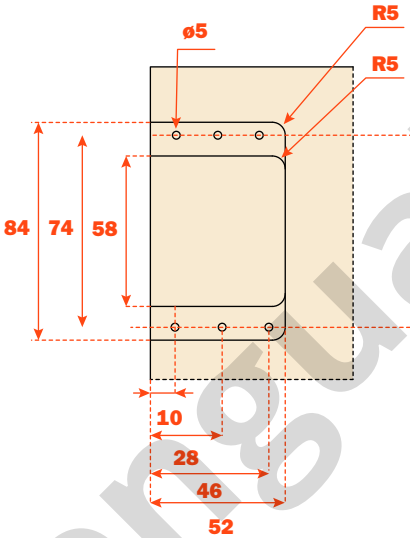

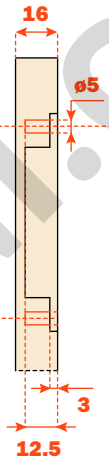

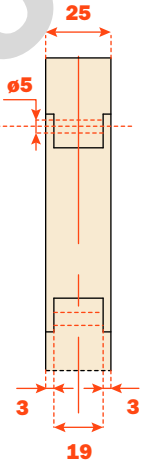

* Profundidad de la cazoleta

Aplicación individual

Aplicación gemela

Contenedor DQG3B

- Para aplicación individual en lateral de espesor mínimo 19 mm
- Para aplicación gemela en lateral de espesor 30 mm

Para atornillar por el canto del lateral :

- Aplicación individual y gemela con tornillos ø4 x 25 mm

- Tornillos de fijación y cobertores incluidos en el embalaje individual

- Tornillos de fijación incluidos en el embalaje industrial

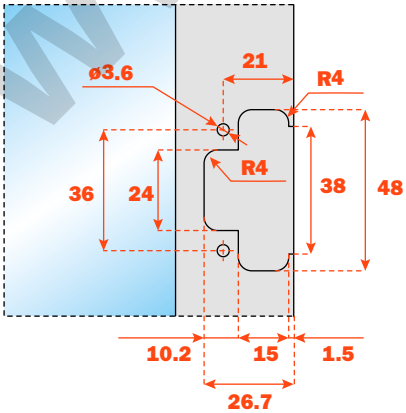

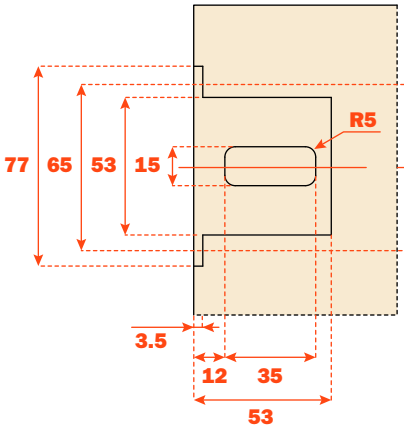

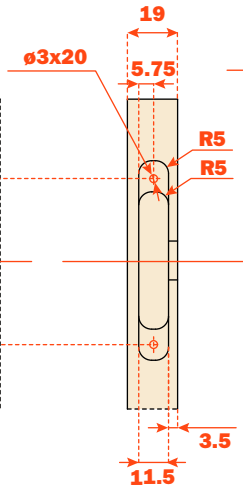

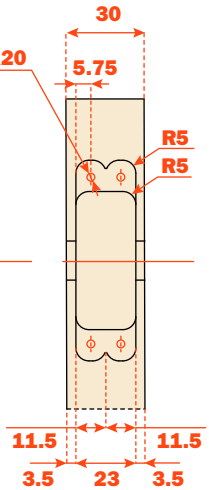

* Profundidad de la cazoleta

Aplicación individual

Aplicación gemela

www.mengual.com