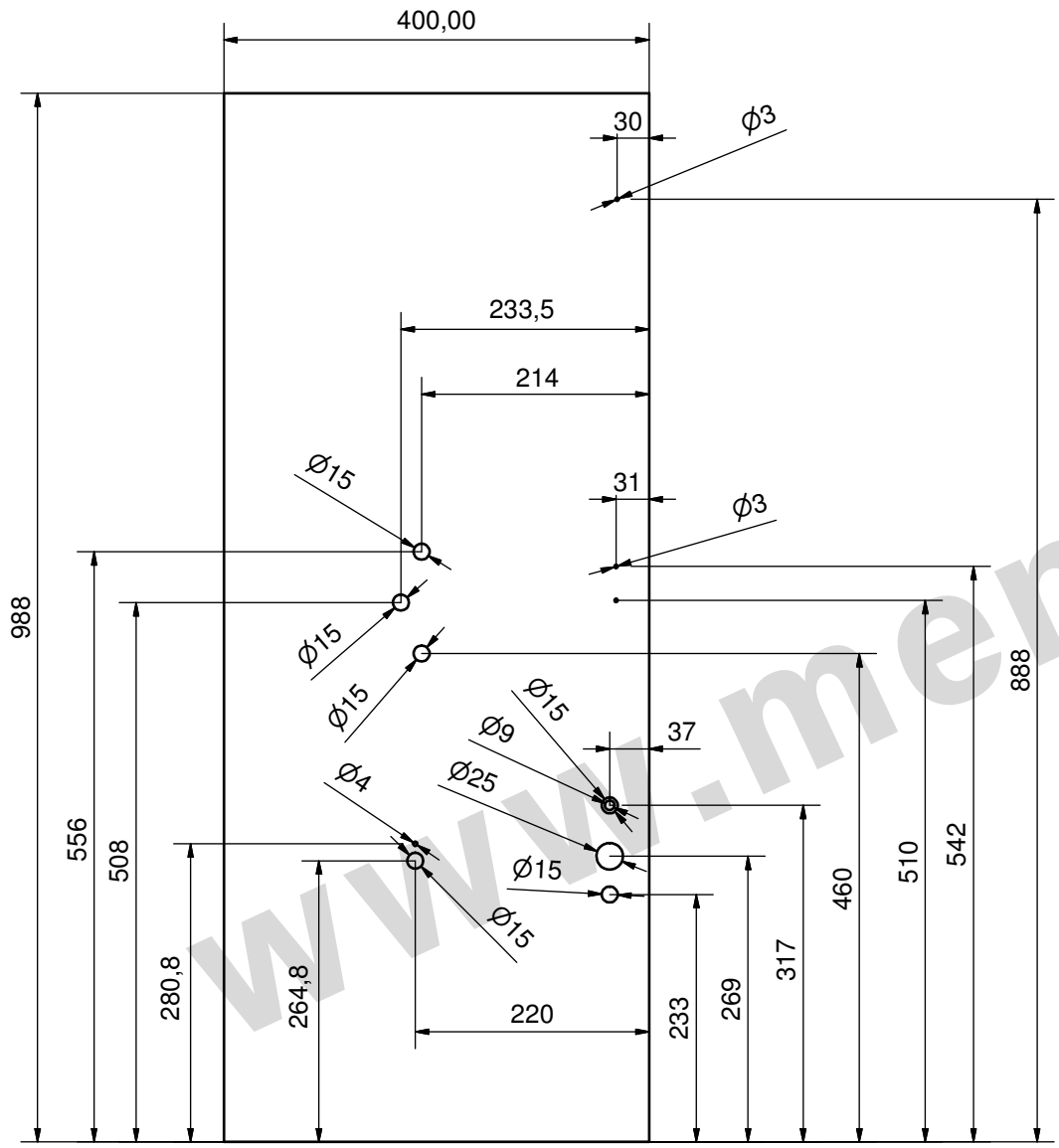

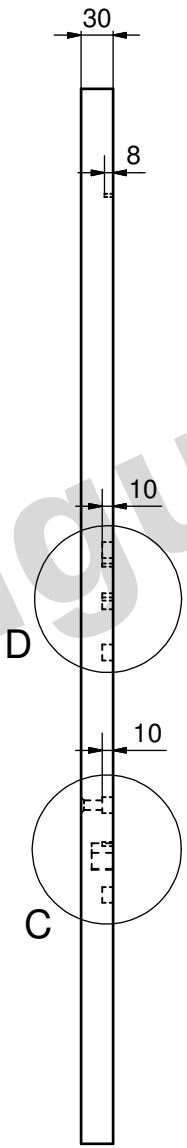

D (0,40 : 1)

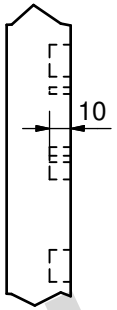

C (0,40 : 1)

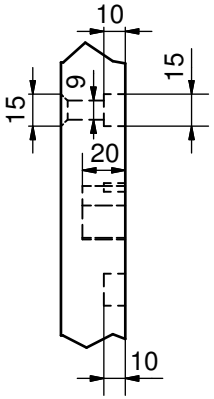

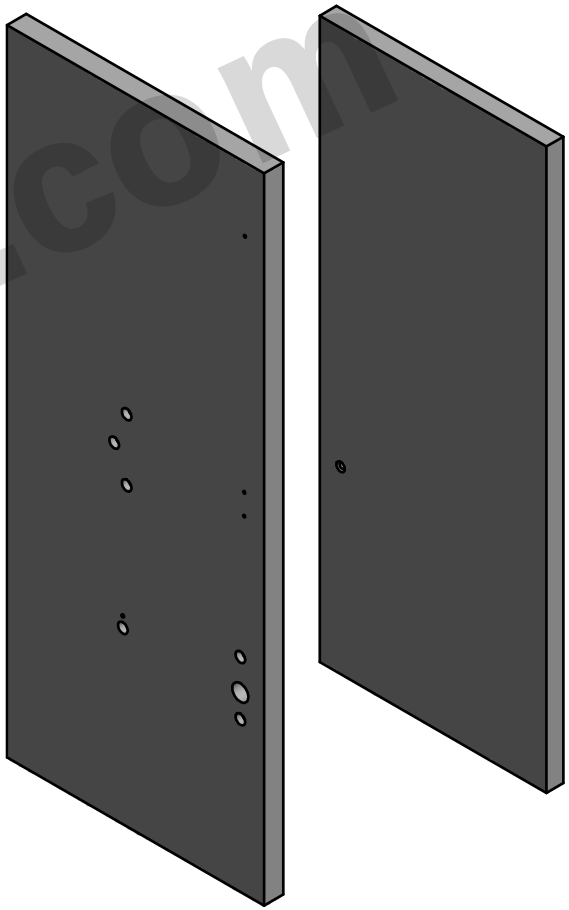

MENGUAL

NEW HILDA 90X190
MECANIZADO COSTADO DECH.

www.mengual.com

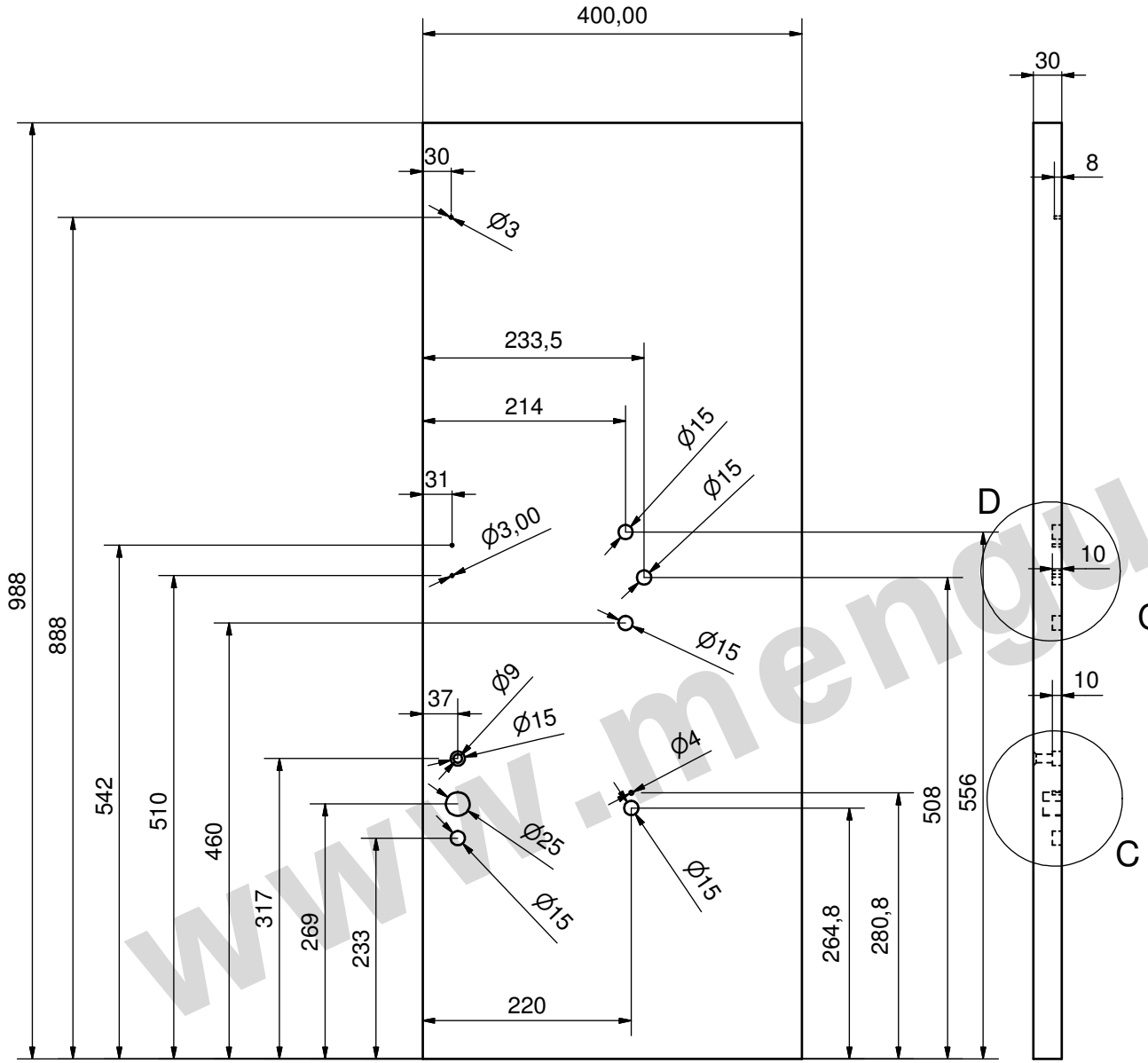

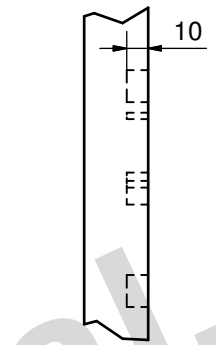

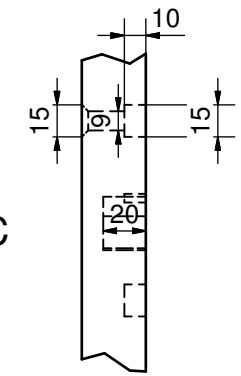

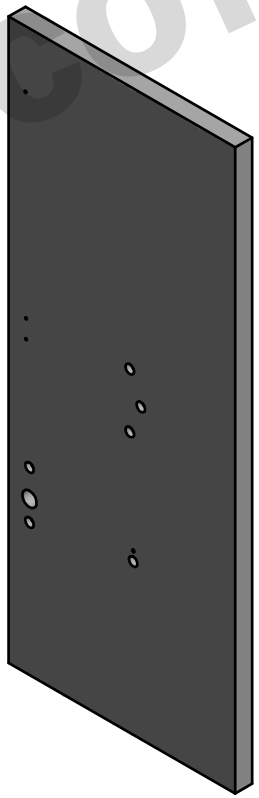

www.mengual.com

MENGUAL

NEW HILDA 90X190
MECANIZADO COSTADO IZQ.

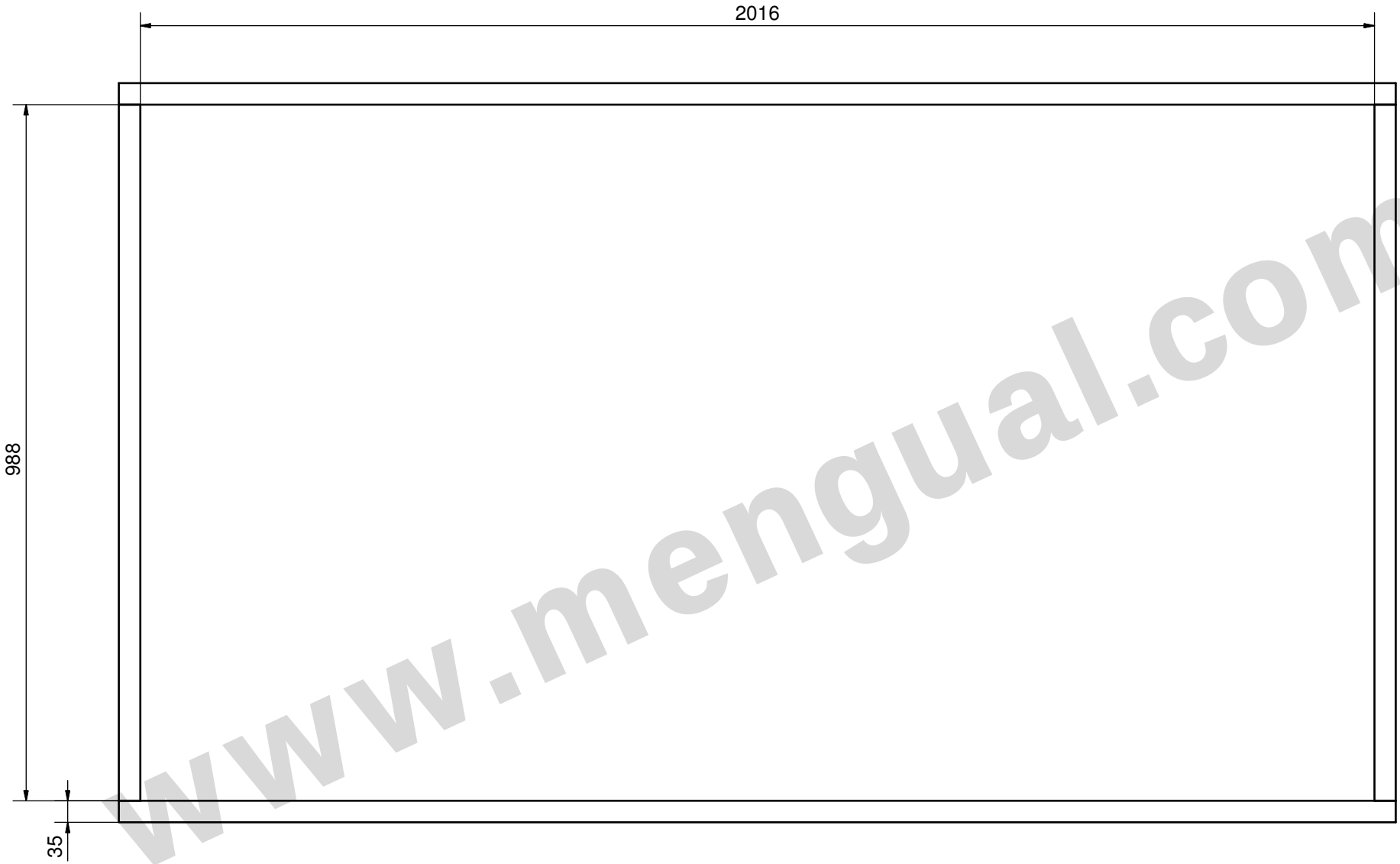

www.mengual.com

MENGUAL

NEW HILDA 90X190
TABLERO CAMA

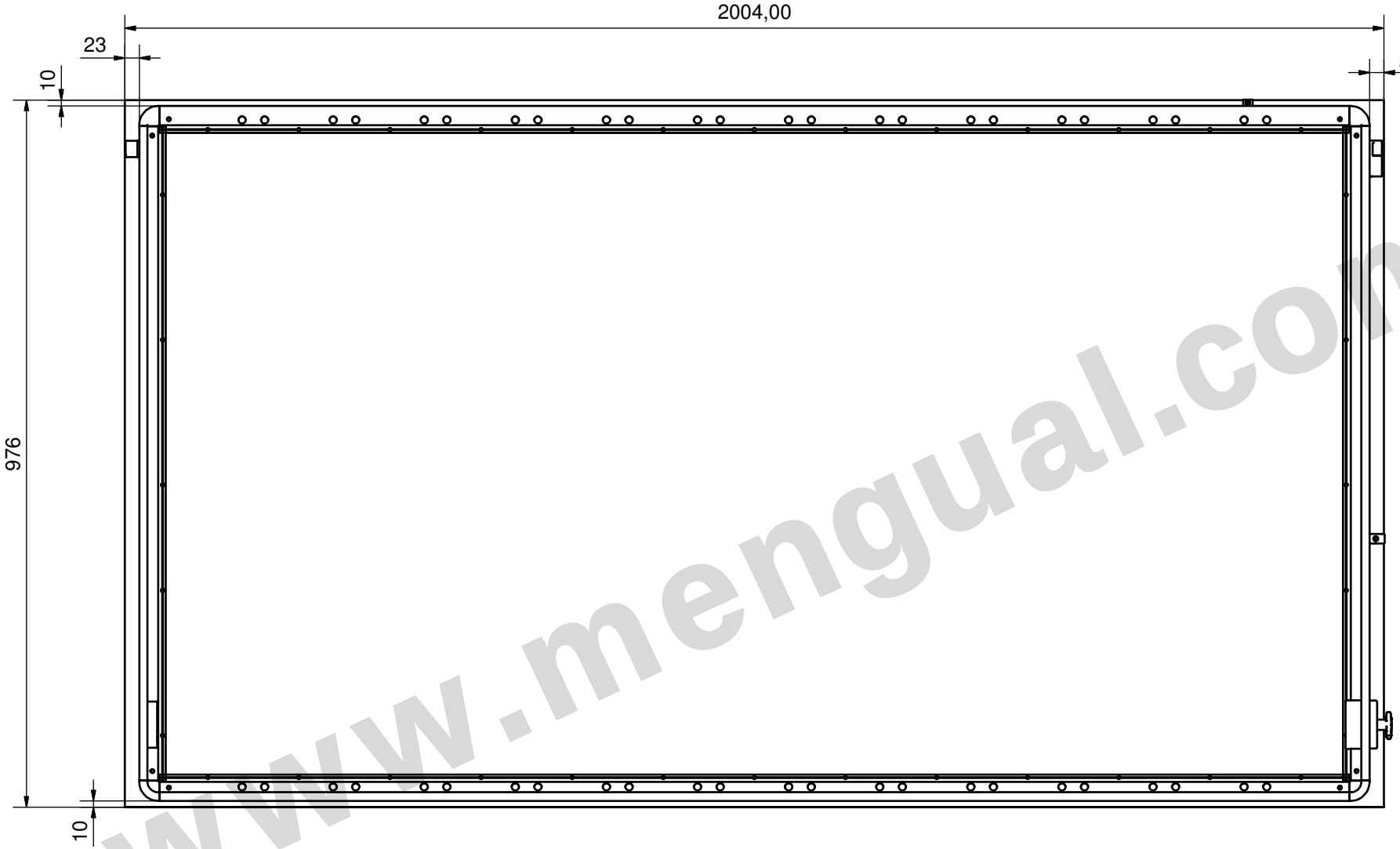

www.mengual.com

MENGUAL

NEW HILDA 90x190
MÓDULO CAMA