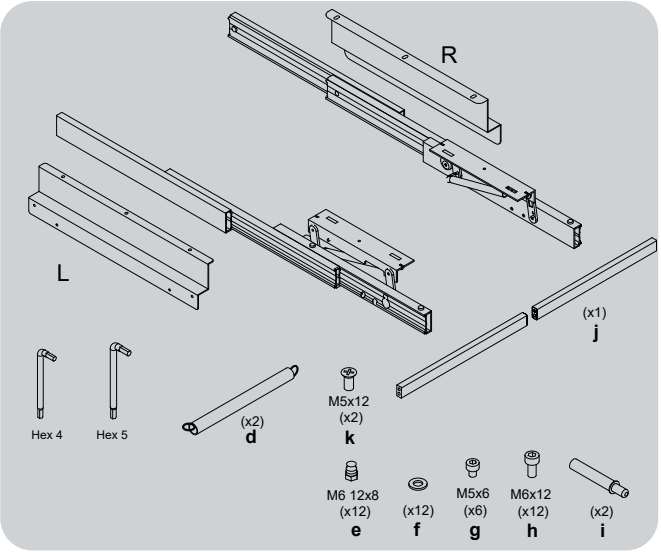

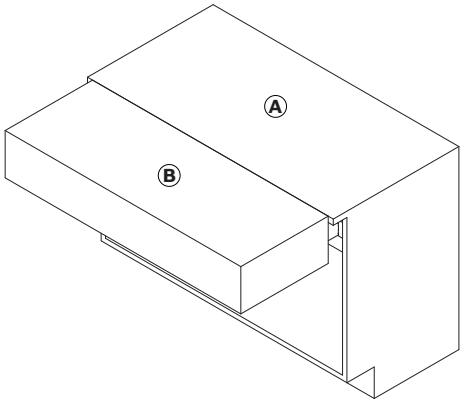

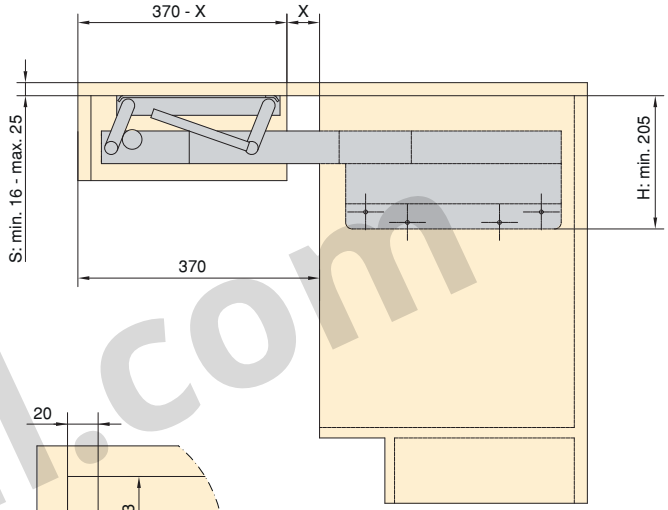

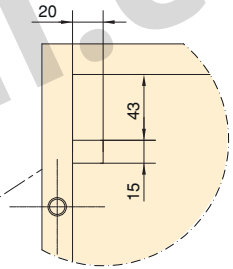

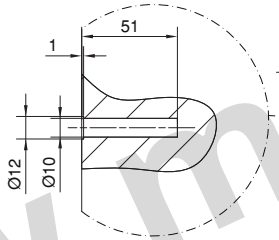

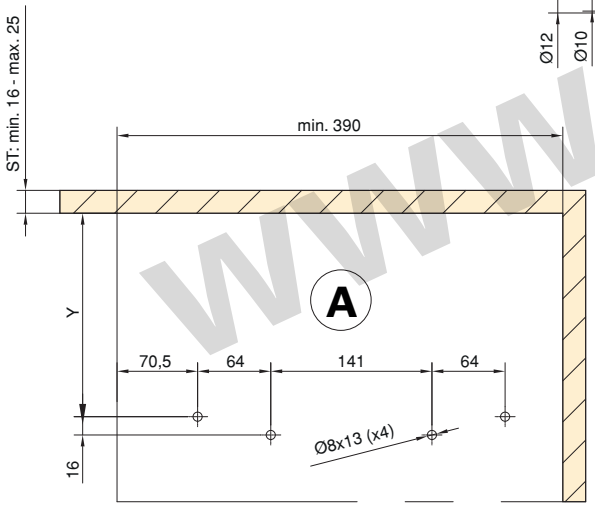

Y= 178 + (S - ST)

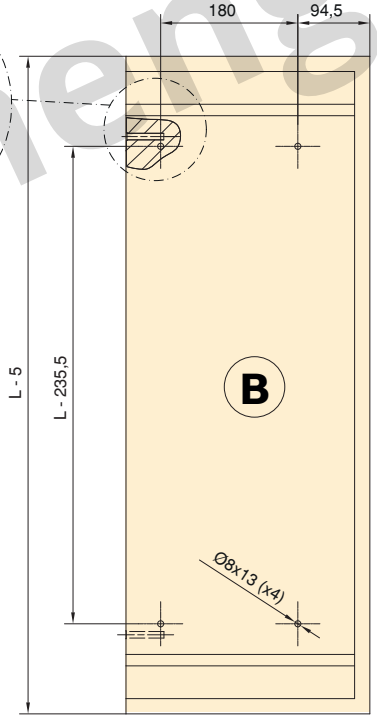

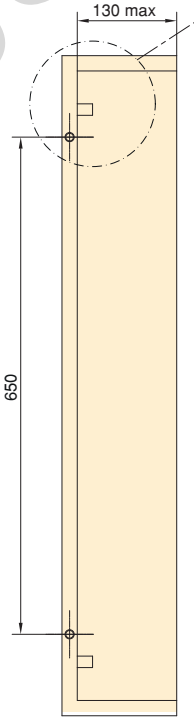

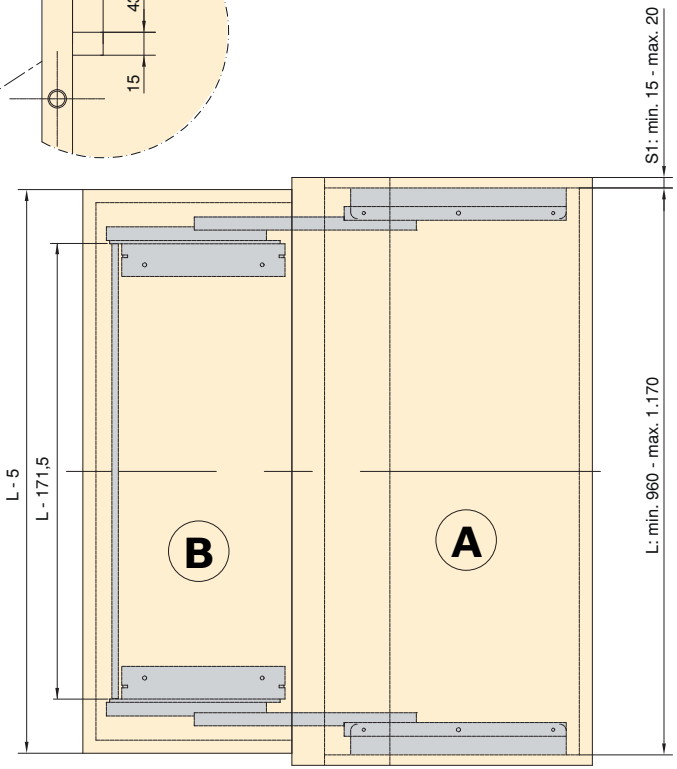

www.mengual.com

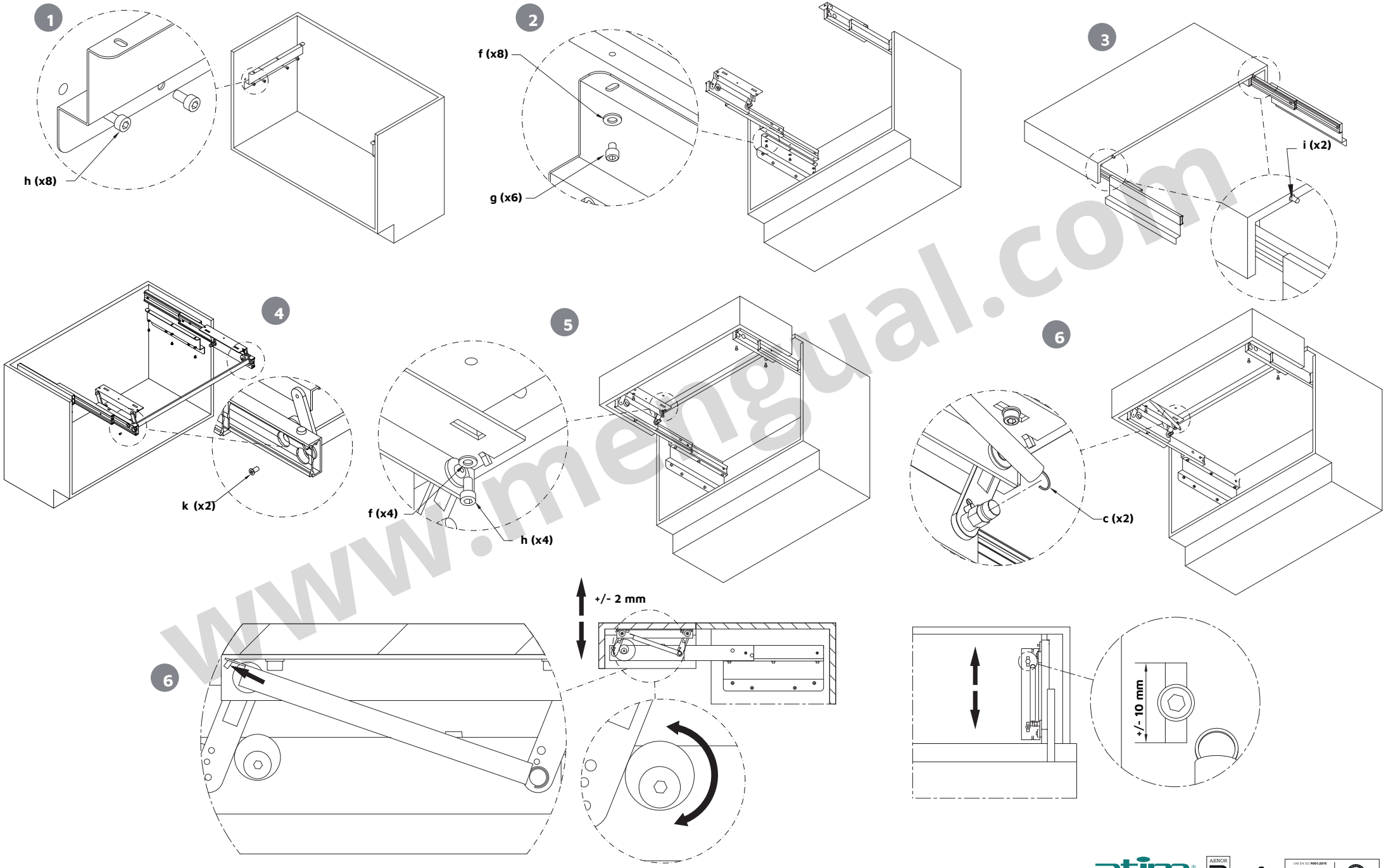

www.mengual.com