EJEMPLO MONTAJE 800 H2100

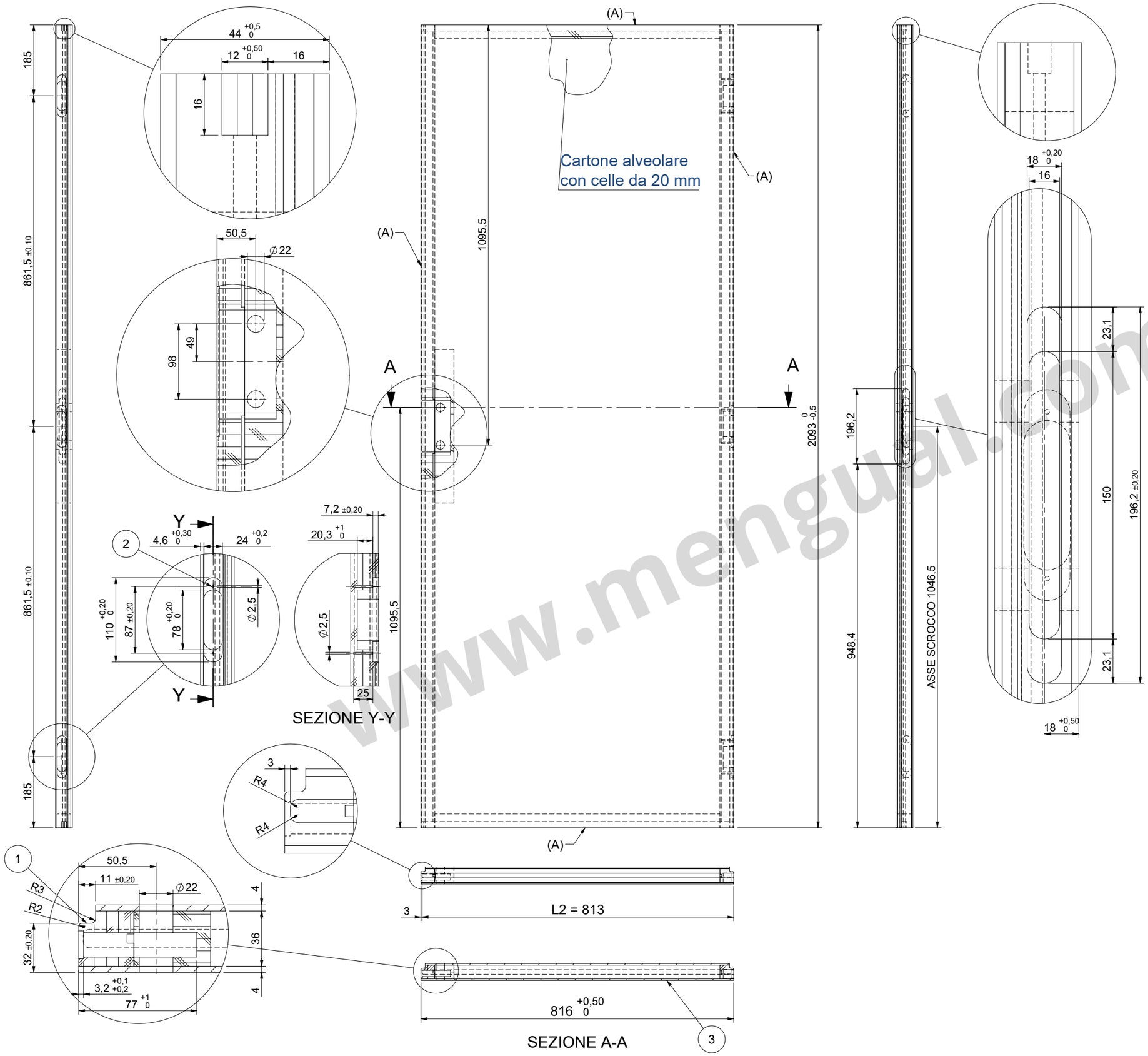

NOTE
Caratteristiche:
Pannello porta tamburato, spessore 44 mm, con:
- telaio perimetrale in abete giuntato 36x36
- struttura alveolare interna con celle da 20 mm
- placcato MDF da 4 mm
- lati indicati con (A) da bordare con carta bianca da laccare.
- Finitura piani: carta da laccare

www.mengual.com

MENGUAL