INSTRUCCIONES DE MONTAJE

ZOCAL-BOX

MENGUAL®
HERRAJES PARA MADERA

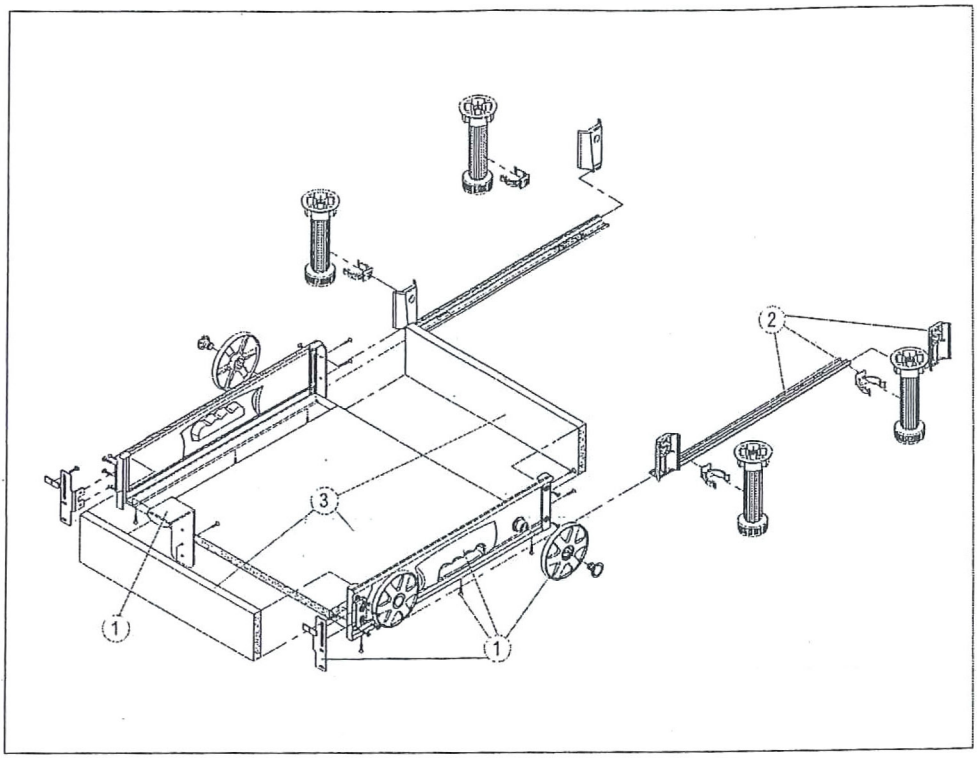

DISTINTA COMPONENTI - KIT MADE UP OF

1) n. 1 kit spondine con ruote composto da:
   - n. 2 spondine destra e sinistra con ruote.
   - n. 1 confezione accessori per fissaggio frontalino.
   - n. 1 maniglia universale.
2) n. 1 kit binario di guida cassetto composto da:
   - n. 2 binari in alluminio
   - n. 4 attacchi guida
   - n. 4 ganci
3) n. 1 kit fondo / schienali
   - n. 1 confezione accessori

1) n. 1 kit side panel with wheels made up of:
   - n. 2 side panels right and left with wheels
   - n. 1 accessory set for frontal fastening
   - n. 1 universal handle
2) n. 1 kit binary guide of drawer made up of:
   - n. 2 binary guides in aluminum
   - n. 2 guide fasteners
   - n. 4 clips
3) n. 1 kit base / back
   - n. 1 accessory set

INSTRUCCIONES DE MONTAJE

ZOCAL-BOX

MENGUAL®
HERRAJES PARA MADERA

PREDISPOSIZIONE FONDO E SCHIENALE

Predisporre le spondine, il fondo e i due schienali come in figura 1. Inserire il fondo (part. A) e gli schienali (part. B) nelle apposite sedi spondine.

BASE AND BACK ARRANGEMENT

Arrange the side panels, the base and the two backs like in figure 1. Insert the base (part A) and the backs (part B) in the specific side panels.

Fig. 1

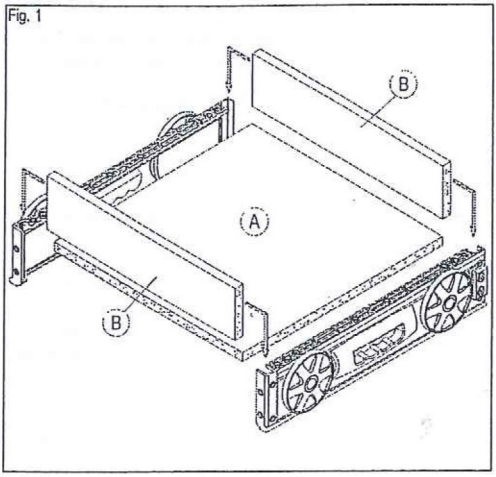

FISSAGGIO FONDO E SCHIENALE

Verificare la corretta coesione tra i particolari prima di procedere al serraggio delle apposite viti. Fissare i particolari A e B mediante viti tps Ø 3,5 contenute nella confezione accessori (Fig. 2).

FASTENING OF THE BASE AND THE BACK

Ensure the correct cohesion between the parts before proceeding to the tightening of the screws.
Adjust the parts A & B using screws tps diam. 3,5 contained in the accessory set (Fig. 2).

Fig. 2

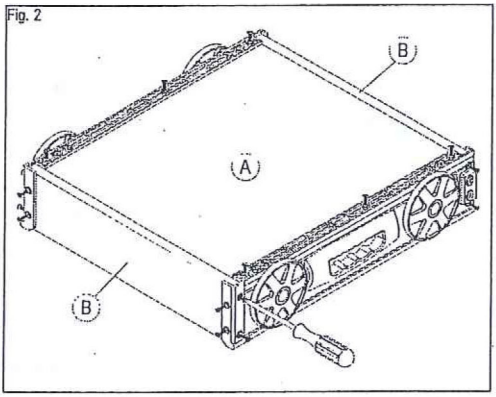

INSERIMENTO SQUADRETTA REGOLAZIONE FRONTALINO

Inserire il part. C nelle apposite sedi presenti sulla parte anteriore delle spondine fissandole mediante viti M4x8 in dotazione nella confezione accessori. Verificare che i part. C siano orientati come in figura 3: i part. C sono comunque opportunamente marchiati dx - sx per semplificare il montaggio.

⚠ Non eccedere con la forza per non danneggiare la spondina!

INSERTION OF THE PLATE FOR REGULATION OF THE FRONT

Insert in part C in the specific place located on the anterior side of the side panels and fix them using screws M4x8 found in the accessory set. Verify that the parts C are oriented as in figure 3 The parts C are marked "right" and "left" to simplify the assembly.

⚠ Do not exceed with strength so as not to damage the side panel!

Fig. 3

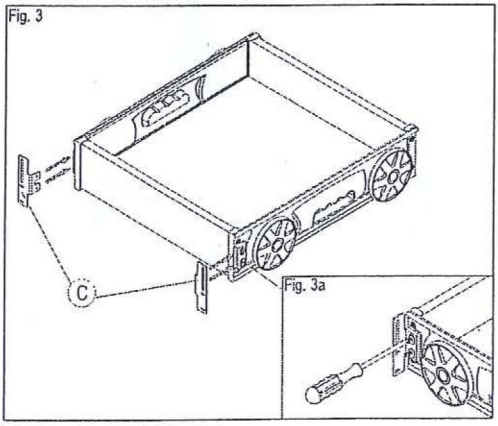

INSTRUCCIONES DE MONTAJE

ZOCAL-BOX

MENGUAL®
HERRAJES PARA MADERA

NELLA VERSIONE COMPLETA - IN THE COMPLETE VERSION:

Fig. 4

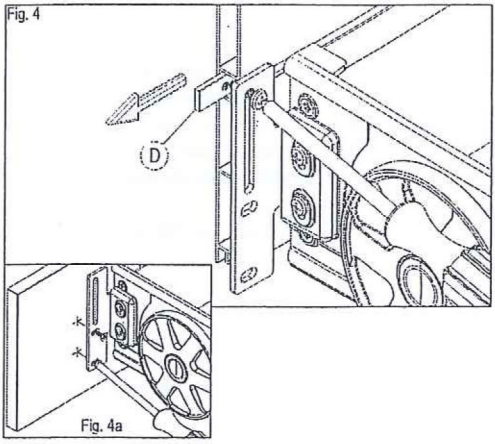

Fig. 4a

FISSAGGIO ZOCCOLO

Fissare il part. D, in dotazione nella confezione accessori, alle squadrette (Fig. 4) lasciandolo però libero di scorrere nella sede presente sul lato interno dello zoccolo.

FISSAGGIO ZOCCOLO NOBILITATO

In caso di zoccolo nobilitato vedi figura 4a per l'utilizzo dei fori asolati.

FASTENING OF THE PLINTH

Fasten the part D found in the accessory set to the plate leaving it free to slide (Fig. 4) in the area located in the internal part of the plinth.

FASTENING FOR COATED PLINTH

In the case of fastening for coated plinth, see figure 4a for the use of slot holes.

Fig. 5

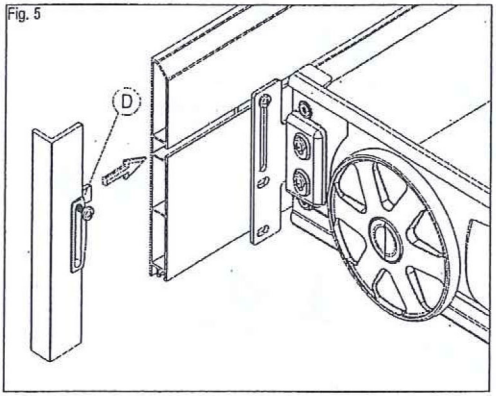

TERMINALI CHIUSURA ZOCCOLO

Per i terminali chiusura zoccolo inserire l'apposita vite M4, in dotazione nella confezione accessori, all'interno dell'asolatura presente sul terminale, avvitandola sul part. D. Inserire quindi il part. D nell'apposita sede situata sul lato interno dello zoccolo e farlo scorrere finchè il terminale non è completamente aderente al fianco dello zoccolo. Quindi serrare la vite.

PLINTH CLOSURE TERMINALS

For the plinth closure terminals, insert the screw M4 found in the accessory set internally in the slot present in the terminal screwing it to the part D. Insert in the part D in the specific area located in the internal side of the plinth and make it run until the terminal is completely adherent to the side of the plinth, then secure the screw.

Fig. 6

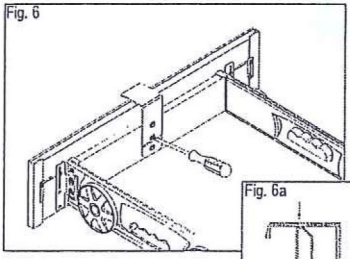

Fig. 6a

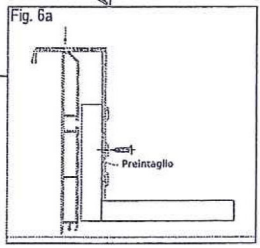

MANIGLIA

⚠ Posizionare la maniglia solo dopo aver regolato lo zoccolo e verificato il corretto assemblaggio del cassetto.
Predisporre la maniglia in dotazione come in figura 6, assicurandosi che sia in appoggio sullo zoccolo e sia disposta al centro del frontalino; quindi fissarla con l'apposita vite T.P.S. Ø 3,5 in dotazione nella confezione accessori.
⚠ Se necessario, rompere la maniglia seguendo l'apposito preintaglio.

HANDLE

⚠ Position the handle only after having regulated the plinth and after having verified the correct assembly of the drawer.
Arrange the handle as shown in figure 6 making sure that it is resting on the plinth and that it is disposed in the centre then fix it with the screw T.P.S diam. 3,5 found in the accessory set.
⚠ If necessary break the handle according to its precut.

INSTRUCCIONES DE MONTAJE

ZOCAL-BOX

MENGUAL®
HERRAJES PARA MADERA

FISSAGGIO BINARI DI GUIDA CASSETTO

Inserire il part. E nell'apposita sede presente sul binario di guida assicurandosi che sia orientato come l'anteriore (già montato e fissato dalla Volpato Industrie). I binari di guida cassetto sono uno dx e uno sx: in figura 7 è evidenziato quello dx. Far scattare il gancio presente sul part. E fisso sul piedino anteriore e ripetere l'operazione anche per il posteriore, facendo scorrere, se necessario, l'attacco guida sul binario.

FASTENING THE BINARY GUIDES OF THE DRAWER

Insert in part E in the specific area located in the binary guide ensuring that it is oriented as the front (already fixed by Volpato Industrie). The binary guides are one right and one left. In figure 7, the right binary guide is shown. Fix the clip in part E to the anterior leg and repeat the procedure also for the posterior leg, allowing to run, if necessary, the fasteners to the binary.

Fig. 7

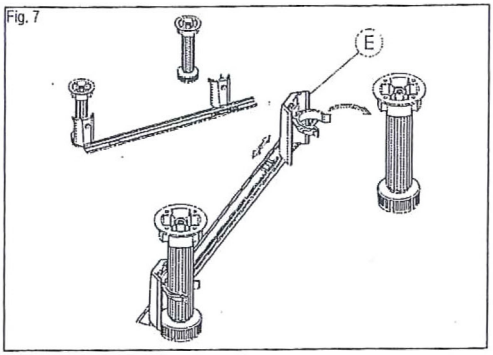

POSIZIONAMENTO

A questo punto non resta che inserire il cassetto nella sua sede facendolo scorrere sui binari di guida precedentemente montati fino alla sua chiusura.

POSITIONING

At this point, what remains is to insert the drawer in it's specific area making it run along the binary guides, previously mounted, until its closure.

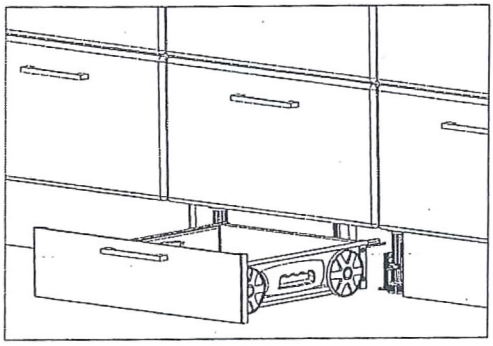

USO E MANUTENZIONE / USE AND MAINTENANCE

MATERIALI:
Sponde in materiale termoplastico - Fondo e schienali: pannello nobilitato sp. 16 mm. - Binari di guida: alluminio.

Carico max: consigliato= kg. 20

CONSIGLI D' USO:
L'uso improprio del cassetto e dei suoi accessori può comprometterne il corretto funzionamento. Fare attenzione a non infrapporre le mani nelle manovre di chiusura. La Volpato Industrie non si assume alcuna responsabilità per danni derivati da uso improprio del prodotto.

PULIZIA:
Il prodotto non necessita di manutenzione nè di lubrificazione alcuna.

⚠ **Non utilizzare solventi o altri prodotti abrasivi:** per la pulizia utilizzare un panno umido.

Al termine dell'utilizzo il prodotto e i suoi componenti vanno smaltiti secondo le norme in vigore.

MATERIALS:
side panels in thermoplastic material – back and sides: coated panel thickness 16mm – binary guides in aluminum

Maximum load suggested = 20kg

SUGGESTIONS FOR USE:
The improper use of the drawer and of its components may inhibit its correct functionality. Pay attention to the hands when closing the drawer. Volpato Industrie does not assume any responsibility for damage caused by the improper use of the product.

CLEANING:
The product does not require any maintenance or lubrication of any kind.

⚠ **Do not use solvents or any other abrasive products:** when cleaning, use a moist towel!
When the product is no longer usable, itself and its components are to de destroyed according the laws in effect.